Tank Geber Reparieren

Meine Anzeige für Tankinhalt funktionierte im Bereich von voll bis 1/4 voll wunderbar. Alles was darunter war - tot.
Ich habe es zwei mal grad so bis nach Hause geschafft, bevor der Motor mangels Sprit nimmer wollte.
Die Temperatur draußen ließ einen Eingriff zu - also los gings.

Da die Temperaturanzeige funktioniert, konnte der Festspannungregler ausgeschlossen werden - da beide Anzeige von selbigen versorgt werden. Das passt. Also konnte der Kreis auf den Geber eingegrenzt werden. Widerstand sollte laut Forum bei 2,5l 285 Ohm +/- 5 anzeigen. Wenn weniger Benzin im Tank ist kann es zu aussetzern kommen.

*Wer sicher gehen will zieht den Stecker vom Tankgeber im Verdeckkasten ab und wird dort bei eingeschalteter Zündung 9,8 - 10,4 Volt messen. Nun kann man einen Widerstand von ca. 142 Ohm (Wert 280 auf VAG 1301) zwischen beiden Kontakten anschliessen woraufhin die Tankanzeige langsam auf den rechten Rand des dritten roten Balkens läuft. Dies ist der Eichwert für den Beginn der Reserve.
Mit einem Widerstand von ca. 40 Ohm simuliert man einen vollen Tank bei dem die Nadel zwischen den beiden Eichpunkten im vollen Bereich ankommen muss.

Also Verdeckkastendeckel auf, Ablage umgeschlagen und den Aufbau begutachtet und gemessen.
Bei mir war bei 6l Inhalt keine Anzeige auf Messgerät. - Bingo
Weiter ging es:
im Forum ließt man von 3 Arten den Verschluss zu öffnen.

- mittels Holzklotz und Hammer
- stumpfer Schraubendreher und Hammer
- spezial VAG-Werkzeug 2012 A

Die ersten zwei Varianten habe ich probiert. Jedoch hab ich wohl nicht "beherzt" genug geschlagen - es tat sich nix. Also überlegt und im Werkzeugkasten gewühlt.
Ich hab dann meine Wasserrohrzange in der Hand gehabt und gedacht - das müsste gehen.

© 2025 Tux <faq@audi-cabrio-club.info> | 06.07.2025 09:22
URL: https://www.audi-cabrio-club.info/faq/index.php?action=faq&cat=4&id=222&artlang=de
FAQ des 1. Audi Cabrio Club e.V. - https://www.audi-cabrio-club.info/faq

Letzte Rastung und tatsächlich, man kann es sehr leicht aufdrehen, da man an zwei Punkten ansetzen kann.
Merkt euch die Position des Steckers. Der muss nachher wieder so zu liegen kommen.

Anschließend die ganze Schwimmerkonstruktion herausgefummelt.

© 2025 Tux <faq@audi-cabrio-club.info> | 06.07.2025 09:22
URL: https://www.audi-cabrio-club.info/faq/index.php?action=faq&cat=4&id=222&artlang=de
FAQ des 1. Audi Cabrio Club e.V. - https://www.audi-cabrio-club.info/faq

Links sieht man den Verschluss, welchen man im Verdeckkasten sieht. Rechts sieht man den "Schwimmer(klotz)"
Die Ursache war schnell gefunden und erklärte warum bei >1/4 die Anzeige funktionierte

© 2025 Tux <faq@audi-cabrio-club.info> | 06.07.2025 09:22
URL: https://www.audi-cabrio-club.info/faq/index.php?action=faq&cat=4&id=222&artlang=de
FAQ des 1. Audi Cabrio Club e.V. - https://www.audi-cabrio-club.info/faq

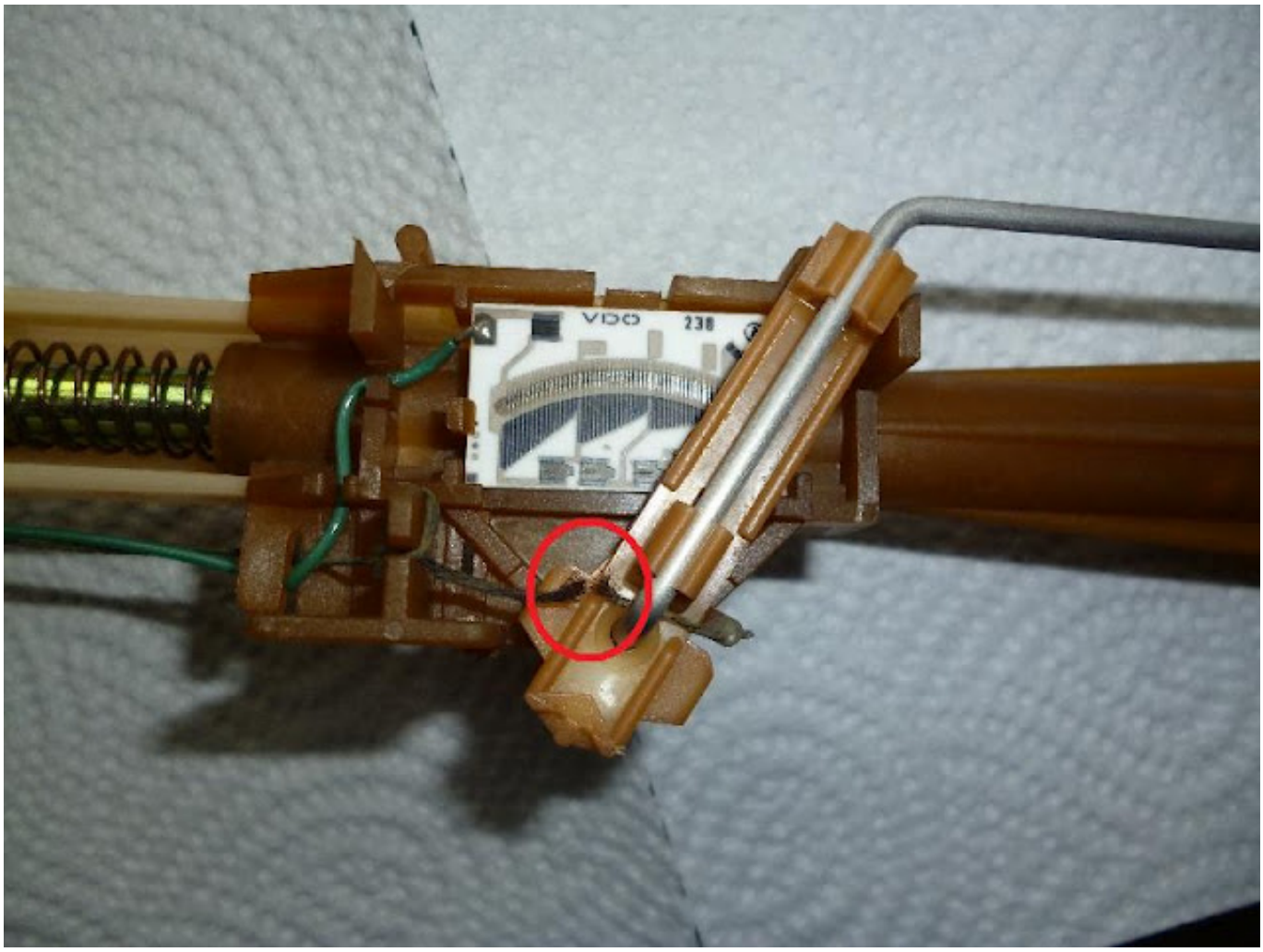

Hier sieht man die Widerstandsübermittlung an die Anzeige mittels "Schleifring". Rot markiert das gebrochene Massekabel - durch die auf und ab Bewegung des Schwimmers.
Sobald ich Tanken war hatte das Massekabel Kontakt und die Anzeige funktionierte.

Ich habe anschließend ein Kabel auf kompletter Länge ersetzt und angelötet.

Die Kontrolle im ausgebauten Zustand ergab eine Messung bei:

- voll: 100 Ohm
- leer: 300 Ohm

Das entspricht bei "voll" zwar nicht den Angaben im Forum, jedoch habe ich sogar den Innenwiderstand vom Kabel alt-neu verglichen. Daher muss es bei mir passen. Mir ist es eh wichtiger, dass es bei "leer" passt.
Habe das ganze dann wieder eingebaut und erneut bei ca. 6l Tankinhalt gemessen.
- 6l 163 Ohm

© 2025 Tux <faq@audi-cabrio-club.info> | 06.07.2025 09:22
URL: https://www.audi-cabrio-club.info/faq/index.php?action=faq&cat=4&id=222&artlang=de
FAQ des 1. Audi Cabrio Club e.V. - https://www.audi-cabrio-club.info/faq

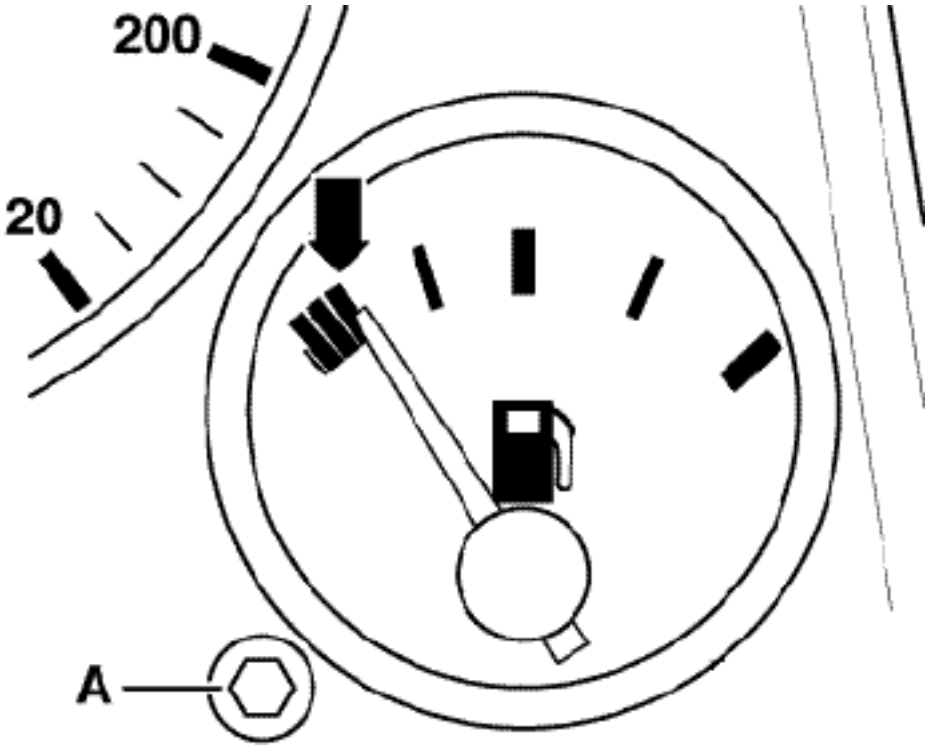

Beginn der Reserve bei Eichwiderstand mit Einstellmöglichkeit des Zeigers über Sechskant A. Dazu die kleine Kappe mit einer Spitzzange abziehen.

*Im Reperaturleitfadens "Elektrische Anlage" wie in allen anderen Leitfäden wird immer wieder das Gerät ***V.A.G 1301*** erwähnt welches man auf einen bestimmten Wert einstellen soll. Aber der Wert entspricht eben ***nicht dem elektrischen Widerstand***. Das könnt ihr leicht ausprobieren indem ihr den vorgeschriebenen Reserve Wert 280 mal am Stecker anschliesst und die Tankuhr beobachtet. Nix, keine Reserve sondern leer.
Die Formel zur Umrechnnung in echte Werte hat mich lange Recherchearbeit gekostet:

Widerstand = Wert/2 + 10

Diese Formel gilt für ALLE Werte die in div. Leitfäden für VAG1301 angegeben werden !
Abweichungen von 5 Ohm sind jederzeit drin.

*Die kursivenTeile wurden von Tux hinzugefügt

Appendix: Stromlaufpläne des KI

(Zum vergrössern mit der rechten Maustaste aufs Bild klicken und "Grafik anzeigen" wählen, oder einfach speichern)

© 2025 Tux <faq@audi-cabrio-club.info> | 06.07.2025 09:22
URL: https://www.audi-cabrio-club.info/faq/index.php?action=faq&cat=4&id=222&artlang=de
FAQ des 1. Audi Cabrio Club e.V. - https://www.audi-cabrio-club.info/faq

Nr. 62/17 Stromlaufplan Audi 80, Audi 90

Schalttafeleinsatz, Drehzahlmesser, Digitaluhr, Regler für Beleuchtung

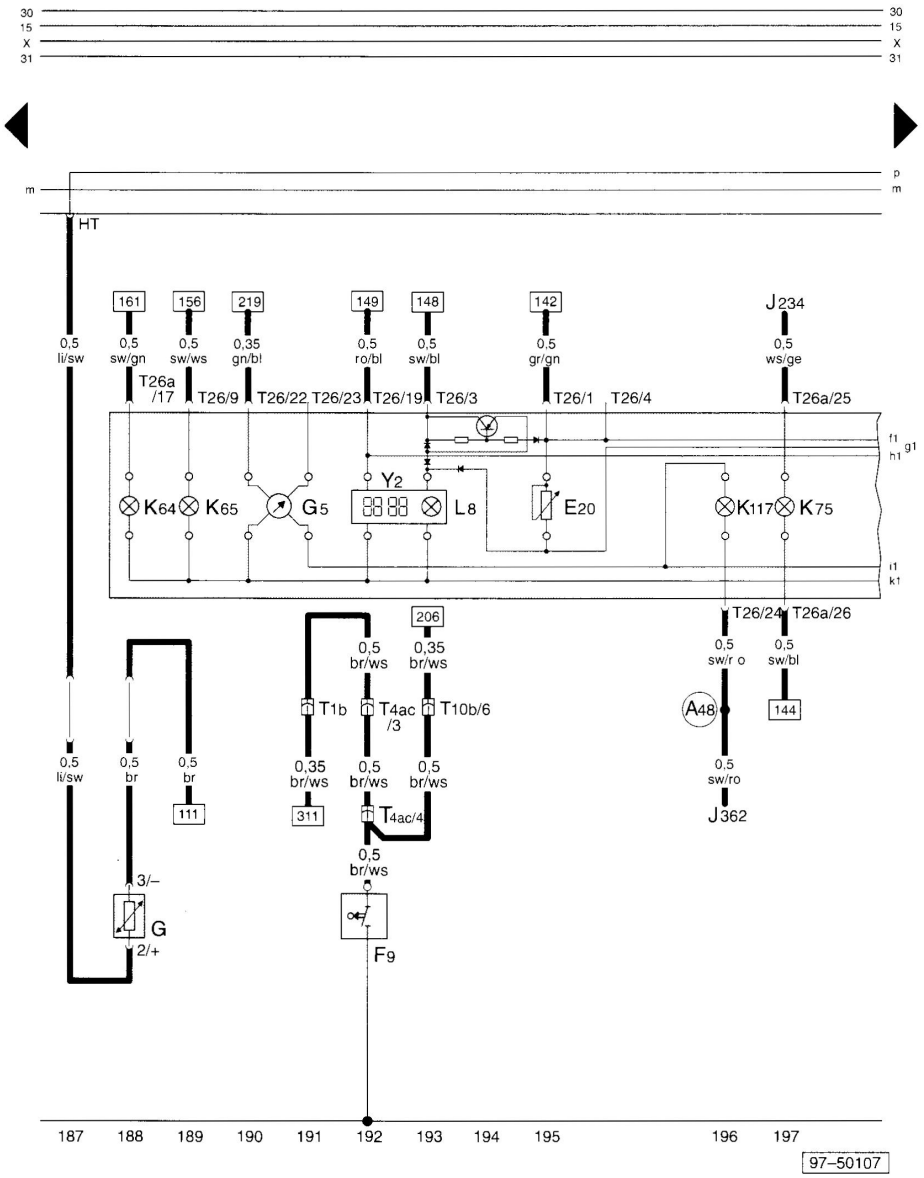

ws = weiß
sw = schwarz
ro = rot
br = braun
gn = grün
bl = blau
gr = grau
li = lila
ge = gelb

E20 – Regler für Beleuchtung–Schalter und Instrumente
F9 – Schalter für Handbremskontrolle
G – Geber für Kraftstoffvorrat
G5 – Drehzahlmesser
J234 – Steuergerät für Airbag
J362 – Steuergerät für Wegfahrsicherung
K64 – Kontrollampe für Warnblinkanlage und Blinker rechts
K65 – Kontrollampe für Blinker links
K75 – Kontrollampe für Airbag
K117 – Kontrollampe für Wegfahrsicherung
L8 – Lampe für Beleuchtung Zeituhr
T1b – Steckverbindung, 1–fach, weiß, unter Fondsitz links
T4ac – Steckverbindung, 4-fach, rot, im Kofferraum links
T10b – Steckverbindung, 10–fach, braun, Steckerstation im Zusatzrelaisträger
T26 – Steckverbindung, 26–fach, gelb, am Schalttafeleinsatz
T26a – Steckverbindung, 26-fach, blau, am Schalttafeleinsatz
Y2 – Digitaluhr
(A48) – Verbindung (Katalysatorüberwachung), im Schalttafelleitungsstrang

Ausgabe 11.99
000.5291.50.00

© 2025 Tux <faq@audi-cabrio-club.info> | 06.07.2025 09:22

URL: https://www.audi-cabrio-club.info/faq/index.php?action=faq&cat=4&id=222&artlang=de

FAQ des 1. Audi Cabrio Club e.V. - https://www.audi-cabrio-club.info/faq

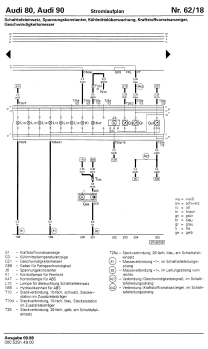

© 2025 Tux <faq@audi-cabrio-club.info> | 06.07.2025 09:22
URL: https://www.audi-cabrio-club.info/faq/index.php?action=faq&cat=4&id=222&artlang=de
FAQ des 1. Audi Cabrio Club e.V. - https://www.audi-cabrio-club.info/faq

Nr. 62/19 Stromlaufplan Audi 80, Audi 90

Schalttafeleinsatz, Minichecksystem, Öldruckkontrolle, Kühlmittelüberwachung

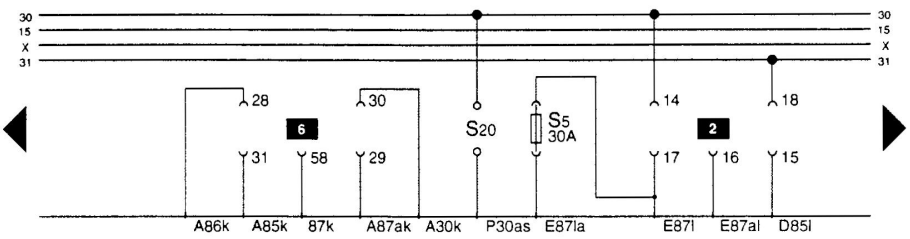

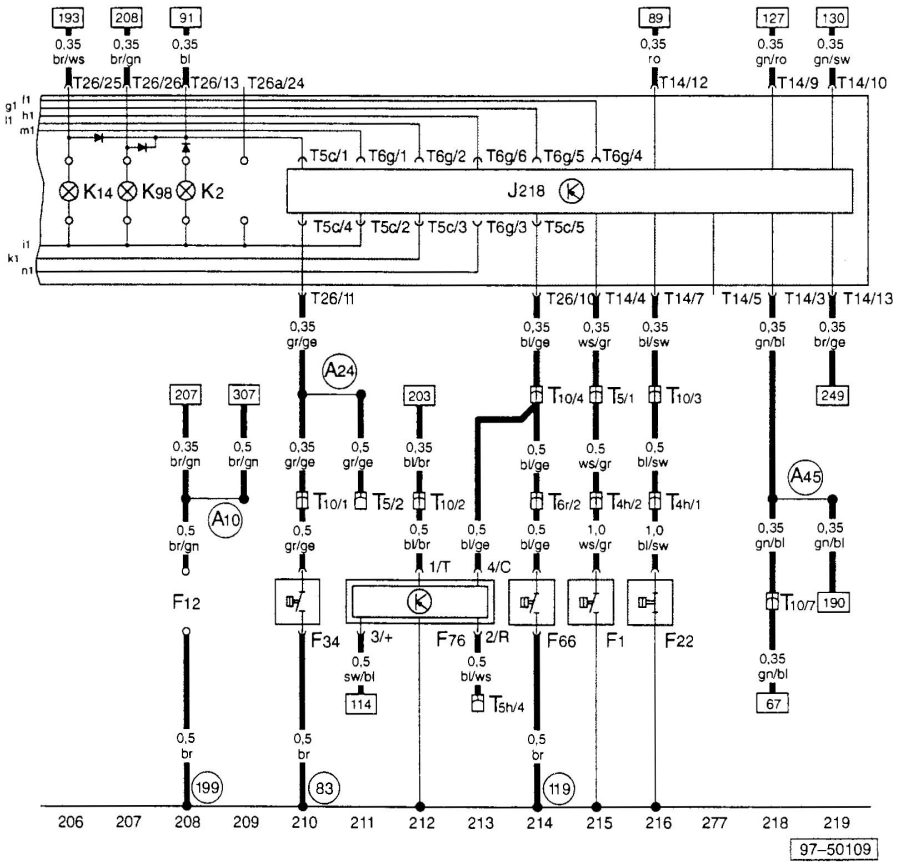

ws = weiß
sw = schwarz
ro = rot
br = braun
gn = grün
bl = blau
gr = grau
li = lila
ge = gelb

F1 – Öldruckschalter (1,8 bar)
F12 – Kontakt für Starteinrichtungskontrolle
F22 – Öldruckschalter (0,3 bar)
F34 – Warnkontakt für Bremsflüssigkeit
F66 – Schalter für Kühlmittelanzeige
F76 – Elektronischer Thermoschalter
J268 – Steuergerät für Minichecksystem
K2 – Kontrollampe für Generator
K14 – Kontrollampe für Handbremse
K98 – Kontrollampe für Verdeck entriegelt
T4h – Steckverbindung, 4–fach, schwarz, im Motorraum rechts
T5 – Steckverbindung, 5-fach, schwarz, Steckerstation im Zusatzrelaisträger
T5c – Steckverbindung, 5–fach, am Schalttafeleinsatz
T5h – Steckverbindung, 5–fach, rot, hinter der Schalttafel links
T6g – Steckverbindung, 6–fach, am Schalttafeleinsatz
T6r – Steckverbindung, 6–fach, schwarz, hinter der Schalttafel links
T10 – Steckverbindung, 10-fach, schwarz, Steckerstation im Zusatzrelaisträger
T14 – Steckverbindung, 14–fach, weiß, am Schalttafeleinsatz (Mini–Check–System)
T26 – Steckverbindung, 26–fach, gelb, am Schalttafeleinsatz
T26a – Steckverbindung, 26–fach, blau, am Schalttafeleinsatz
83 – Masseverbindung –1–, im Leitungsstrang vorn rechts
119 – Masseverbindung –1–, im Leitungsstrang Scheinwerfer
199 – Masseverbindung –3–, im Schalttafelleitungsstrang
A10 – Verbindung (Vorglühkontrolle), im Schalttafelleitungsstrang
A24 – Verbindung (Bremsanlagenüberwachung), im Schalttafelleitungsstrang
A45 – Verbindung (Drehzahlsignal), im Schalttafelleitungsstrang

Ausgabe 09.98
000.5291.49.00

© 2025 Tux <faq@audi-cabrio-club.info> | 06.07.2025 09:22

URL: https://www.audi-cabrio-club.info/faq/index.php?action=faq&cat=4&id=222&artlang=de

FAQ des 1. Audi Cabrio Club e.V. - https://www.audi-cabrio-club.info/faq

Eindeutige ID: #1221
Verfasser: Wiegald, Tux
Letzte Änderung: 2012-03-05 19:25

© 2025 Tux <faq@audi-cabrio-club.info> | 06.07.2025 09:22
URL: https://www.audi-cabrio-club.info/faq/index.php?action=faq&cat=4&id=222&artlang=de
FAQ des 1. Audi Cabrio Club e.V. - https://www.audi-cabrio-club.info/faq